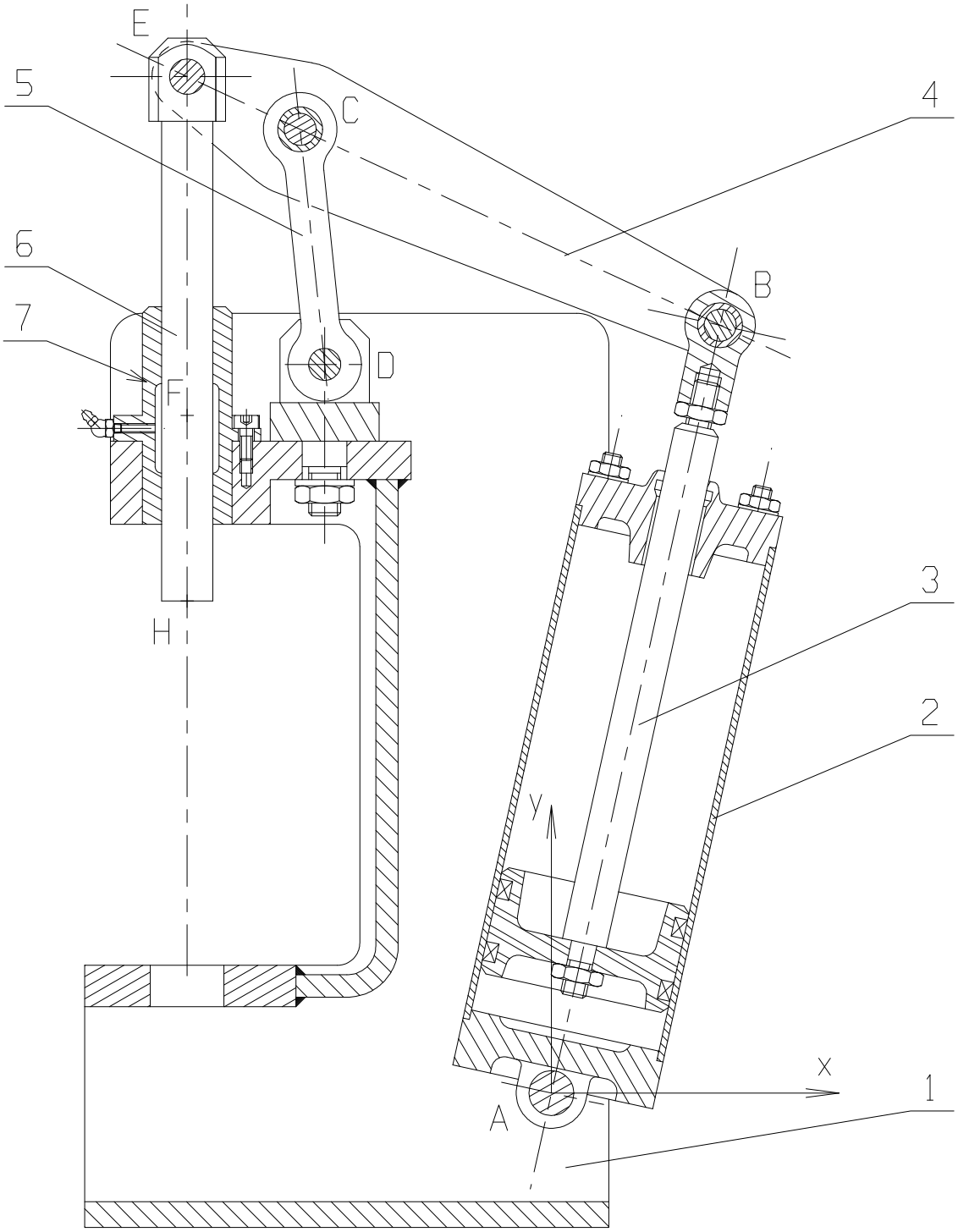

Format : A4 Ech. 1 : 4	PRESSE A GENOUILLERE	
Dessiné par :		
Le	N° Presse à genouillère .pro	Page 2 sur 3